VIZI Q WASH7

INSTRUKCJA OBSŁUGI

A.D.J. Supply Europe B.V.
Junostraat 2
6468 EW Kerkrade
The Netherlands
www.americandj.eu

©2017 ADJ Products, LLC wszystkie prawa zastrzeżone. Informacje, specyfikacje, rysunki, zdjęcia oraz instrukcje zawarte w niniejszej instrukcji mogą ulec zmianie bez wcześniejszego powiadomienia. Produkty marki ADJ, logo LLC oraz nazwy i numery identyfikujące produkty opisane w niniejszym dokumencie stanowią znak handlowy ADJ Products, LLC. Zgłoszona ochrona praw autorskich obejmuje wszelkie formy i wszelkie kwestie dotyczące materiałów i informacji podlegających ochronie prawem autorskim, dozwolone obecnie przez obowiązujące ustawy bądź rozstrzygnięcia sądowe.

Nazwy produktów użyte w niniejszym dokumencie mogą stanowić znaki towarowe bądź zarejestrowane znaki towarowe produkujących je spółek i zostają niniejszym prawnie uznane. Wszelkie marki oraz nazwy produktów nie pochodzące od ADJ Products, LLC, stanowią znaki towarowe lub zarejestrowane znaki towarowe odpowiednich, produkujących je spółek.

ADJ Products, LLC oraz wszystkie powiązane z nią spółki wyłączają niniejszym wszelką swoją odpowiedzialność za szkody we własności, sprzęcie, budynkach lub szkody elektryczne, za obrażenia poniesione przez jakiekolwiek osoby, jak też za bezpośrednie lub pośrednie straty ekonomiczne związane z lub zależne od użycia jakichkolwiek informacji zawartych w niniejszym dokumencie, oraz/lub wynikłe z niewłaściwego, niebezpiecznego, niepełnego lub niestarannego montażu, instalacji, konfiguracji osprzętu oraz działania opisanych tutaj produktów.

Spis treści

INFORMACJE OGÓLNE 4
ŚRODKI BEZPIECZEŃSTWA 5
CHARAKTERYSTYKA 5
BEZPIECZNA OBSŁUGA 6
INSTRUKCJE OGÓLNE 6
RYSUNEK CAD 6
MOCOWANIE NA KRATOWNICY 6
MOCOWANIE UCHWYTU 7
USTAWIENIA DMX 7
STEROWANIE DMX 9
TRYB 17 KANAŁOWY DMX (podstawowy) 9
TRYB 19 KANAŁOWY (standard) 11
TRYB 23 KANAŁOWY (rozszerzony) 12
TABELA MAKR KOLORÓW 15
MENU SYSTEMU 16
DZIAŁANIE 24
USTAWIENIA WIFLY 25
USTAWIENIA WIFLY MASTER-SLAVE 25
WYKRES FOTOMETRYCZNY 26
POŁĄCZENIE SZEREGOWE 27
WYMIANA BEZPIECZNIKA 28
WYKRES KRZYWEJ DIMERA 28
CZYSZCZENIE 28
ROZWIĄZYWANIE PROBLEMÓW 28
SPECYFIKACJE 29
ROHS - Olbrzymi wkład w ochronę środowiska 30
WEEE – odpady z urządzeń elektrycznych i elektronicznych 31

INFORMACJE OGÓLNE

Wypakowanie: Dziękujemy za zakup Vizi Q Wash firmy ADJ Products, LLC. Każdy egzemplarz Vizi Q Wash został gruntownie przetestowany i wysłany do klientów w idealnym stanie technicznym. Należy dokładnie sprawdzić czy opakowanie nie posiada uszkodzeń powstałych w czasie transportu.
W razie stwierdzenia uszkodzenia opakowania, dokładnie sprawdź, czy nie nastąpiło uszkodzenie sprzętu oraz upewnij się, że wszystkie części konieczne do obsługi urządzenia przybyły w stanie nienaruszonym. W razie stwierdzenia uszkodzeń lub braku części, należy skontaktować się z wsparciem klienta poprzez nasz bezpłatny numer. Prosimy o taki kontakt przed podjęciem decyzji o zwrocie urządzenia do sprzedawcy.

WSTĘP Vizi Q Wash to ruchoma głowica typu wash sterowana sygnałem DMX. Vizi Q Wash posiada 3 tryby kanałów DMX (Tryb 17 kanałowy, Tryb 19 Kanałowy & Tryb 23 Kanałowy) Urządzenie działa w dwóch trybach pracy: program auto oraz sterowanie DMX. Vizi Q Wash może być używane samodzielnie (Stand Alone) lub w konfiguracji Maaster/Slave. W celu osiągnięcia lepszych efektów poprzez poprawienie widoczności projektowanej wiązki światła, należy równocześnie użyć maszyny mgielnej lub dymu do efektów specjalnych.

Obsługa klienta: W razie jakichkolwiek problemów, prosimy o kontakt z zaufanym punktem sprzedaży American Audio.
Istnieje również możliwość bezpośredniego kontaktu z nami: Można też skontaktować się z nami bezpośrednio: poprzez naszą stronę internetową www.americandj.eu lub email: support@americandj.eu

Ostrzeżenie! Aby zapobiec lub zmniejszyć ryzyko porażenia prądem lub pożaru, nie włączaj urządzenia w warunkach deszczowych lub przy podwyższonej wilgotności powietrza.
Ostrzeżenie! *Urządzenie może poważnie uszkodzić wzrok. Nie należy nigdy patrzeć bezpośrednio na źródło światła!*

ŚRODKI BEZPIECZEŃSTWA

Dla własnego bezpieczeństwa, przed rozpoczęciem instalacji i uruchomieniem urządzenia prosimy o przeczytanie i zrozumienie całej instrukcji obsługi.

• Aby zapobiec lub zmniejszyć ryzyko porażenia prądem lub pożaru, nie włączaj urządzenia w warunkach deszczowych lub przy podwyższonej wilgotności powietrza.

• Trzymaj urządzenie z dala od wody lub innych płynów.

Upewnij się, że napięcie pobierane przez urządzenie jest takie samo jak napięcie w sieci.

• Nie uruchamiaj urządzenia, jeśli przewód zasilający jest uszkodzony.

Nie próbuj usunąć lub wyłamać bolca uziemienia z wtyczki. Jego zadaniem jest zabezpieczenie przed porażeniem prądem i pożarem w wypadku zwarcia wewnątrz urządzenia.

• Wyciągnij wtyczkę z kontaktu zanim włączysz urządzenie do obwodu zawierającego inne urządzenia elektroniczne.

• Pod żadnym pozorem nie ściągaj wierzchniej obudowy. Urządzenie nie zawiera żadnych elementów przeznaczonych do serwisowania przez użytkownika.

• Nie uruchamiaj urządzenia, jeśli pokrywa obudowy jest zdjęta.

• Instaluj urządzenie tylko w miejscach zapewniających dobrą wentylację. Odstęp pomiędzy urządzeniem i ścianą nie powinien być mniejszy niż 15 cm.

• Nie używaj urządzenia, jeśli jakikolwiek jego element uległ uszkodzeniu.

• Urządzenie jest przeznaczone tylko do użytku wewnątrz budynku. Gwarancja na urządzenie straci ważność, jeśli zostanie ono użyte na dworze.

• Instaluj urządzenie tak, aby było ono stabilne i bezpieczne.

Przewód zasilania ułóż tak, aby nikt po nim nie chodził ani też niczego na nim nie stawiał. Zwróć szczególną uwagę na miejsca, w których przewody wychodzą z urządzenia, są podłączone do wtyczek lub gniazdek.

• Konserwacja – Sprzęt powinien być czyszczony zgodnie z zaleceniami wytwórcy. Szczegóły dotyczące czyszczenia – patrz str. 28.

• Ciepło – Urządzenie powinno być umieszczone z dala od źródeł ciepła takich jak kaloryfery, rejestratory ciepła, piece oraz innych urządzeń wytwarzających ciepło (włącznie ze wzmacniaczami).

• Urządzenie powinno być serwisowane przez wykwalifikowany personel w przypadku, gdy:

A. Coś spadło na urządzenie lub zostało ono zalane wodą lub innym płynem.

B. Urządzenie nie zostało schowane przed deszczem.

C. Urządzenie nie działa normalnie lub jego zachowanie znacząco się zmieniło.

CHARAKTERYSTYKA

• Kompatybilny z Protokołem DMX-512 (3 Tryby DMX: Tryb 17 Kanałowy, Tryb 19 Kanałowy, Tryb 23 Kanałowy)
• Odwrócony Ruch Pan/Tilt
• Wejścia i Wyjścia PowerCON
• Wyjścia i Wejścia XLR DMX 3-Pinowe i 5-Pinowe
• Makra Kolorów + Sterowanie RGBW
• 2 Tryby Operacyjne - Program Auto oraz DMX
• Wbudowany nadajnik ADJ's WiFly EXR Bezprzewodowe DMX do 760m.
• Konfiguracja Stand Alone oraz Master/Slave
• Edycja i zachowywanie Scen w Pamięci

BEZPIECZNA OBSŁUGA

Uwaga! Urządzenie nie zawiera żadnych elementów przeznaczonych do serwisowania przez użytkownika. Nie wolno podejmować prób samodzielnych napraw gdyż skutkuje to unieważnieniem gwarancji producenta. Jeżeli jakaś część wymaga naprawy, należy skontaktować się z American Products, LLC.

Podczas używania może dojść do dużego nagrzania obudowy. Należy unikać kontaktu gołych dłoni z urządzeniem podczas pracy.

ADJ Products, LLC nie ponosi żadnej odpowiedzialności za usterki wynikające z nie zapoznania się przez użytkownika z instrukcją obsługi lub powstałe w wyniku nieautoryzowanej modyfikacji urządzenia.

INSTRUKCJE OGÓLNE

Aby w pełni wykorzystać możliwości urządzenia, prosimy o przeczytanie instrukcji obsługi i zapoznanie się z podstawowymi funkcjami urządzenia. Instrukcja zawiera ważne informacje dotyczące bezpieczeństwa obsługi oraz sposobu konserwacji urządzenia

Prosimy o zachowanie instrukcji obsługi w celu ponownego użycia.

RYSUNEK CAD

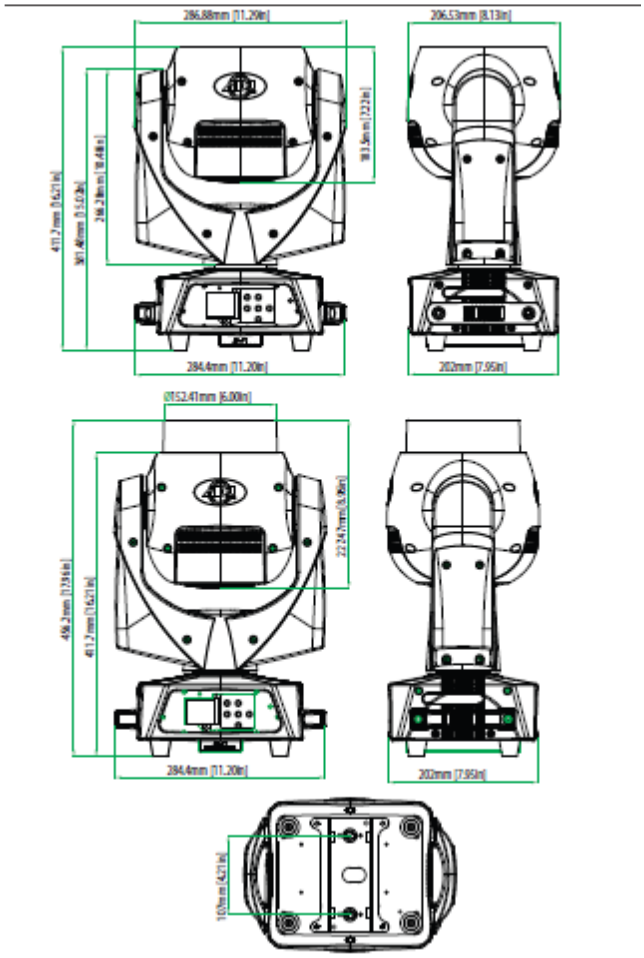

MOCOWANIE NA KRATOWNICY

Instalując urządzenie należy się upewnić, czy kratownica lub inne miejsce instalacji jest zdolne wytrzymać obciążenie 10-krotnie większe niż waga samego urządzenia bez odkształceń. Montaż urządzenia należy zawsze wyposażyć w dodatkowe zabezpieczenie, na przykład odpowiednim kablem zabezpieczającym. Nigdy nie wolno stawać bezpośrednio pod urządzeniem podczas montażu, demontażu lub serwisu urządzenia.

Montaż nad głowami wymaga dużego doświadczenia w tym dotyczącego obliczania obciążenia roboczego, wykorzystanych materiałów instalacyjnych, oraz okresowych kontroli materiałów instalacyjnych i urządzenia. Bez tych kwalifikacji nie należy podejmować samodzielnej instalacji.

Instalację raz w roku powinna sprawdzić wykwalifikowana osoba.

MOCOWANIE NA KRATOWNICY (ciąg dalszy)

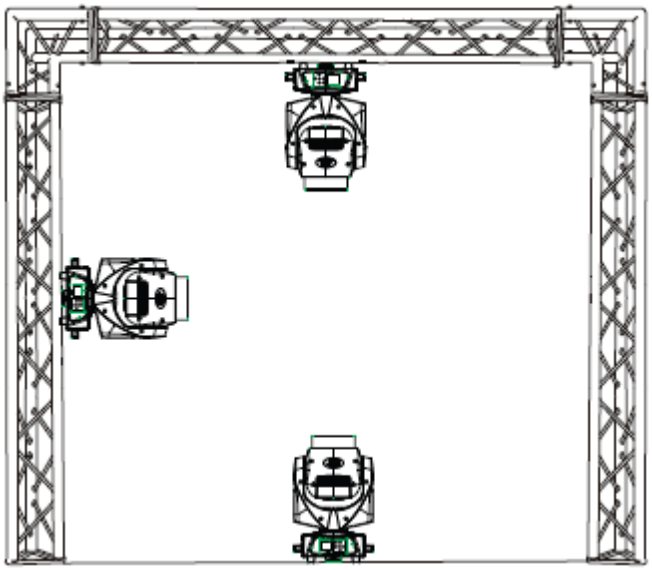

Vizi Q Wash działa w pełni sprawnie w trzech różnych pozycjach, zawieszony pod sufitem, zamontowany bokiem na kratownicy i ustawiony na płaskiej powierzchni. Należy mocować urządzenie co najmniej 0,5 m od materiałów łatwopalnych (dekoracje itp.).
Należy też zawsze korzystać z dołączonego kabla zabezpieczającego jako zabezpieczenia przez przypadkowym uszkodzeniem lub zranieniem gdyby zawiodły uchwyty mocujące (patrz następna strona). Nie wolno wykorzystywać uchwytów do przenoszenia w roli mocowania.

MOCOWANIE UCHWYTU

UWAGA: Urządzenie świetlne może pracować w przedziale temperatury otoczenia -25˚ C do 45˚ C. Nie należy montować urządzenia w miejscach, gdzie temperatura otoczenia wykracza poza podane powyżej wartości skrajne. Pozwoli to osiągnąć najlepsze wyniki pracy urządzenia oraz przedłuży czas jego działania.

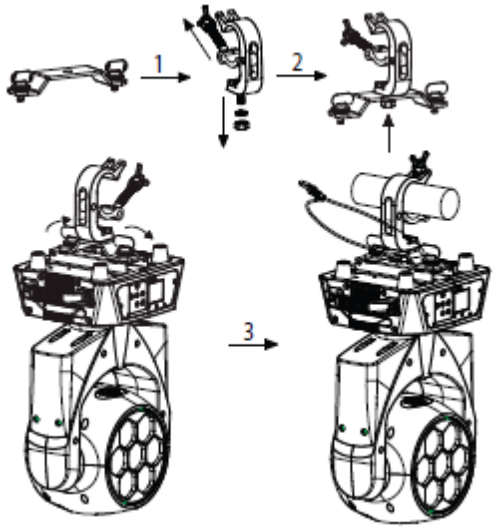

Przykręcamy jedną klamrę śrubą i nakrętką M12 do uchwytu Omega. Wkładamy następnie śruby motylkowe uchwytu Omega do odpowiednich otworów na spodzie Vizi Q Wash. Dokręcamy śruby do końca zgodnie z ruchem wskazówek zegara. Mocujemy drugi uchwyt Omega. Przeciągamy kabel zabezpieczający przez oczka na podstawie i kratownicę lub inny bezpieczny punkt mocowania. Wkładamy końcówkę do karabinka i dokręcamy śrubę zabezpieczającą.

USTAWIENIA DMX

Zasilanie: Vizi Q Wash produkcji ADJ wyposażony jest w elektroniczny przełącznik napięcia, który automatycznie po podłączeniu odczytuje napięcie sieci. Dzięki statecznikowi elektronicznemu, użytkownik nie musi sprawdzać napięcia w sieci, a urządzenie może być podłączone wszędzie.

DMX-512: *DMX to skrót od Digital Multiplex (cyfrowe przesyłanie dwóch lub więcej komunikatów jednym kanałem równocześnie). Jest to uniwersalny protokół przesyłania danych, wykorzystywany przez większość producentów sprzętu oświetleniowego oraz urządzeń sterujących.* Kontroler DMX przekazuje instrukcje DMX od kontrolera do urządzenia.

Dane DMX przekazywane są strumieniowo od urządzenia do urządzenia poprzez terminale danych XLR DATA „IN" i DATA „OUT" umieszczone we wszystkich urządzeniach DMX (większość kontrolerów posiada tylko terminal DATA „OUT").

Połączenie DMX: DMX jest językiem pozwalającym na łączenie i sterowanie wszystkimi typami i modelami urządzeń pochodzącymi od różnych producentów za pomocą pojedynczego kontrolera jeżeli urządzenia te i kontroler są zgodne z DMX *W celu zapewnienia prawidłowego przesyłu danych DMX, przy kilku urządzeniach należy użyć możliwie jak najkrótszych kabli. Kolejność, w jakiej urządzenia są połączone nie ma wpływu na docelowy adres DMX. Przykładowo, urządzenie, któremu przypisujemy adres DMX 1 może znajdować się w dowolnej pozycji w połączeniu szeregowym urządzeń, na początku, na końcu lub w dowolnym miejscu w środku szeregu. Dlatego też urządzenie, które jest kontrolowane przez konsolę, jako pierwsze, może być ostatnim urządzeniem szeregu. Gdy urządzeniu przypisujemy adres DMX 1, konsola DMX wie, że należy wysyłać do niego dane przeznaczone dla adresu 1 bez względu na to, na której pozycji w połączeniu szeregowym to urządzenie się znajduje.*

Wymogi techniczne dotyczące kabli DMX dla sterowania sygnałem DMX i konfiguracji Master/Slave: Vizi Q Wash może być sterowany poprzez protokół DMX-512. Vizi Q Wash może pracować jako jednostka DMX 17, 19 lub 23 kanałowa. Adres DMX ustawiany jest elektronicznie przy pomocy przycisków znajdujących się na przednim panelu urządzenia. Urządzenie oraz konsola DMX wymagają kabla DMX-512 o oporze 110 omów do przesyłu danych wejściowych i wyjściowych (Rys.1). Zalecamy kable Accu-Cable DMX. Jeśli użytkownik robi własne przewody, powinien użyć standardowych kabli ekranowanych o oporze 110–120 omów(można je nabyć w większości sklepów z profesjonalnym sprzętem oświetleniowym i grającym). Kable powinny mieć na swych końcach żeńskie i męskie złącze XLR. Należy pamiętać, że kable DMX muszą być połączone szeregowo i nie wolno tworzyć węzłów w obwodzie.

Uwaga: Jeżeli używamy własnych kabli należy postępować zgodnie z instrukcjami pokazanymi na rysunkach 2 i 3. Nie używaj zacisku oczkowego uziemienia na złączu XLR. Nie łącz ekranowanej żyły kabla z zaciskiem uziemienia ani nie pozwalaj by żyła kabla miała kontakt z zewnętrzną obudową XLR. Uziemienie ekranu może spowodować spięcie lub zakłócenia sygnału.

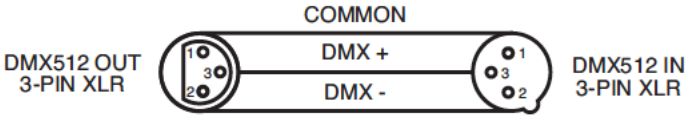

Rys. 2

Rys. 3

Konfiguracja Pinów XLR
Pin1 – Uziemienie
Pin2 – Minus (Data Compliment)
Pin3 – Plus (Data True)

Uwaga: Zakończenie Liniowe (Line Termination). Przy użyciu dłuższych kabli, wskazane jest zastosowanie terminatora przy ostatnim urządzeniu w szeregu w celu uniknięcia zakłóceń sygnału. Terminatorem jest opornik 110-120 ohm 1/4 wata podłączony pomiędzy pinami 2 i 3 złącza męskiego XLR (DATA + i DATA -). Złącze to wkładamy do złączki żeńskiej (female connector) XLR ostatniego urządzenia w szeregu, aby zakończyć linię. Zastosowanie terminatora (ADJ numer serii Z-DMX/T) zmniejszy prawdopodobieństwo wystąpienia zakłóceń sygnału.

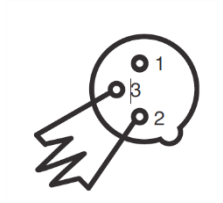

Terminatory redukują błędy przesyłu sygnału, pozwalają uniknąć problemów związanych z transmisją sygnału oraz interferencją. Zaleca się je łączyć(opór 120 omów, moc ¼ wata) na ostatnim gnieździe wyjściowym pomiędzy bolcem 2 (DMX -) oraz bolcem 3 (DMX +).

Rys. 4

5-Pinowe Łącza DMX XLR. Niektórzy producenci używają do przesyłu danych 5-bolcowych złączy XLR zamiast 3-bolcowych. Urządzenia z gniazdami 5-bolcowymi mogą być wprowadzone do obwodu, w którym stosowane są złącza 3-bolcowe. Łącząc standardowe gniazdo 5-bolcowe ze złączem 3-bolcowym nalezy użyć pośrednika złącza, który można kupić bez trudu w większości sklepów z elektroniką. Poniższa tabela pokazuje jak prawidłowo dokonać zmiany wtyczek.

Konwersja 3-Pin XLR na 5-Pin XLR		
Przewód	3-pinowy żeński XLR (Out)	5-pinowy męski XLR (In)
Uziemienie/Ekran	Pin 1	Pin 1
Sygnał – (Data compliment)	Pin 2	Pin 2
Sygnał + (Data True)	Pin 3	Pin 3
Nie używany		Pin 4- - nie używać
Nie używany		Pin 5- - nie używać

STEROWANIE DMX

Sterowanie Sygnałem DMX: Funkcja pozwala używać standardowego sterownika DMX-512 do sterowania ruchami głowicy, tarczą kolorów, tarczą gobo, pryzmą, dimerem, shutterem (strobowanie) oraz innym funkcjami. Konsola DMX dodatkowo umożliwia użytkownikowi tworzenie unikalnych programów dostosowanych do indywidualnych potrzeb odbiorcy.

1. Vizi Q Wash posiada trzy tryby DMX: Tryb 17 Kanałowy, Tryb 19 Kanałowy i Tryb 23 Kanałowy. Szczegółowy opis wartości i funkcji DMX zamieszczono na str. 9-14.
2. Aby kontrolować urządzenie z poziomu konsoli DMX, prosimy postępować zgodnie z procedurami ustawienia (set-up) opisanymi na stronach 8-9 oraz specyfikacją instalacji dołączoną do konsoli DMX.
3. Aby kontrolować funkcje urządzenia należy użyć potencjometrów faders znajdujących się na konsoli.
4. Funkcja sterowania DMX pozwala użytkownikowi na stworzenie własnych programów.
5. Aby ustawić Tryb DMX oraz adresy DMX należy postępować zgodnie z instrukcjami zamieszczonymi na stronie 17.
6. Jeżeli przewody mają ponad 30 metrów długości należy użyć terminatora na ostatnim urządzeniu.
7. Należy zapoznać się z instrukcją obsługi konsoli DMX.

TRYB 17 KANAŁOWY DMX (podstawowy)

Kanał	**Wartość**	**Funkcja**
1.	0 - 255	RUCH PAN 8bit (540° lub 630°)
2.	0 - 255	TILT MOVEMENT 8bit
3.	0 - 255	WSZYSTKIE CZERWONE LEDy 0% - 100%
4.	0 - 255	WSZYSTKIE ZIELONE LEDy 0% - 100%
5.	0 - 255	WSZYSTKIE NIEBIESKIE LEDy 0% - 100%
6.	0 - 255	WSZYSTKIE BIAŁE LEDy 0% - 100%

TRYB 17 KANAŁOWY DMX (podstawowy) (ciąg dalszy)

7.	0 - 255	MAKRA KOLORU Patrz strona 15.
8.		PRZESŁONA/STROBOWANIE
	0 - 31	LED off
	32 - 63	LED ON
	64 - 95	STROBOWANIE WOLNO –SZYBKO
	96 - 127	LED ON
	128 - 159	STROBOWANIE WOLNO –SZYBKO
	160 - 191	LED ON
	192 - 223	LOSOWE STROBOWANIE WOLNO-SZYBKO
	224 - 255	LED ON
9.	0 - 255	ŚCIEMNIACZ MASTER 0% - 100%
10.	0 - 255	USTAWIENIA DIMERA 0% - 100%
11.	0 - 255	FOCUS BLISKO - DALEKO
12.		AUTO PROGRAMY
	0.	OFF
	1 - 20	PROGRAM 1
	21 - 40	PROGRAM 2
	41 - 60	PROGRAM 3
	61 - 80	PROGRAM 4
	81 - 100	PROGRAM 5
	101 - 120	PROGRAM 6
	121 - 140	PROGRAM 7
	141 - 160	PROGRAM 8
	161 - 180	PROGRAM 9
	181 - 200	PROGRAM 10
	201 - 220	PROGRAM 11
	221 - 240	PROGRAM 12
	241 - 250	PROGRAM 13
	251 - 255	PROGRAM 14
13.	0 - 255	PRĘDKOŚĆ PROGRAMU WOLNO – SZYBKO
14.	0.	PROGRAM AUTO FADE
	0 - 255	NORMALNY WOLNO – SZYBKO
15.		TRYB ŚCIEMNIACZA
	0 - 20	STANDARD
	21 - 40	SCENA
	41 - 60	TV
	61 - 80	ARCHITEKTURA
	81 - 100	TEATR
	101 - 255	DOMYŚLNE USTAWIENIA DIMERA
16.		PRĘDKOŚĆ RUCHU PAN/TILT
	0 - 225	SZYBKO - WOLNO
	226 - 235	BLACKOUT PRZY RUCHU
	236 - 255	BEZ FUNKCJI

TRYB 17 KANAŁOWY DMX (podstawowy) (ciąg dalszy)		
17.		AUTO PROGRAMY
	0 - 79	NORMALNY
	80 - 84	RESET WSZYSTKICH SILNIKÓW
	85 - 99	BEZ FUNKCJI
	100 - 119	PROGRAM INTERNAL 1
	120 - 139	PROGRAM INTERNAL 2
	140 - 159	PROGRAM INTERNAL 3
	160 - 179	PROGRAM INTERNAL 4
	180 - 199	PROGRAM INTERNAL 5
	200 - 219	PROGRAM INTERNAL 6
	220 - 239	PROGRAM INTERNAL 7
	240 - 255	BEZ FUNKCJI

TRYB 19 KANAŁOWY (standard)		
Kanał	**Wartość**	**Funkcja**
1.	0 - 255	RUCH PAN 8bit (540° lub 630°)
2.	0 - 255	USTAWIENIE RUCHU PAN 16bit
3.	0 - 255	TILT MOVEMENT 8bit
4.	0 - 255	USTAWIENIE RUCHU TILT 16bit
5.	0 - 255	WSZYSTKIE CZERWONE LEDy 0% - 100%
6.	0 - 255	WSZYSTKIE ZIELONE LEDy 0% - 100%
7.	0 - 255	WSZYSTKIE NIEBIESKIE LEDy 0% - 100%
8.	0 - 255	WSZYSTKIE BIAŁE LEDy 0% - 100%
9.	0 - 255	MAKRA KOLORU Patrz strona 15.
10.		PRZESŁONA/STROBOWANIE
	0 - 31	LED off
	32 - 63	LED ON
	64 - 95	STROBOWANIE WOLNO –SZYBKO
	96 - 127	LED ON
	128 - 159	STROBOWANIE WOLNO –SZYBKO
	160 - 191	LED ON
	192 - 223	LOSOWE STROBOWANIE WOLNO-SZYBKO
	224 - 255	LED ON
11.	0 - 255	ŚCIEMNIACZ MASTER 0% - 100%
12.	0 - 255	USTAWIENIA DIMERA 0% - 100%
13.	0 - 255	FOCUS BLISKO - DALEKO

TRYB 19 KANAŁOWY (standard) (ciąg dalszy)		
14.		AUTO PROGRAMY
	0.	OFF
	1 - 20	PROGRAM 1
	21 - 40	PROGRAM 2
	41 - 60	PROGRAM 3
	61 - 80	PROGRAM 4
	81 - 100	PROGRAM 5
	101 - 120	PROGRAM 6
	121 - 140	PROGRAM 7
	141 - 160	PROGRAM 8
	161 - 180	PROGRAM 9
	181 - 200	PROGRAM 10
	201 - 220	PROGRAM 11
	221 - 240	PROGRAM 12
	241 - 250	PROGRAM 13
	251 - 255	PROGRAM 14
15.	0 - 255	PRĘDKOŚĆ PROGRAMU
		WOLNO – SZYBKO
16.	0.	PROGRAM AUTO FADE
		NORMALNY
17.	0 - 255	WOLNO – SZYBKO
		TRYB ŚCIEMNIACZA
	0 - 20	STANDARD
	21 - 40	SCENA
	41 - 60	TV
	61 - 80	ARCHITEKTURA
	81 - 100	TEATR
	101 - 255	DOMYŚLNE USTAWIENIA DIMERA
18.		PRĘDKOŚĆ RUCHU PAN/TILT
	0 - 225	SZYBKO - WOLNO
	226 - 235	BLACKOUT PRZY RUCHU
	236 - 255	BEZ FUNKCJI
19.		AUTO PROGRAMY
	0 - 79	NORMALNY
	80 - 84	RESET WSZYSTKICH SILNIKÓW
	85 - 99	BEZ FUNKCJI
	101 - 119	PROGRAM INTERNAL 1
	120 - 139	PROGRAM INTERNAL 2
	140 - 159	PROGRAM INTERNAL 3
	160 - 179	PROGRAM INTERNAL 4
	180 - 199	PROGRAM INTERNAL 5
	200 - 219	PROGRAM INTERNAL 6
	220 - 239	PROGRAM INTERNAL 7
	240 - 255	BEZ FUNKCJI

TRYB 23 KANAŁOWY (rozszerzony)

Kanał	Wartość	Funkcja
1.	0 - 255	RUCH PAN 8bit (540° lub 630°)
2.	0 - 255	USTAWIENIE RUCHU PAN 16bit
3.	0 - 255	TILT MOVEMENT 8bit
4.	0 - 255	USTAWIENIE RUCHU TILT 16bit
5.	0 - 255	CZERWONY ŚRODKOWY LED 0% - 100%
6.	0 - 255	ZIELONY ŚRODKOWY LED 0% - 100%
7.	0 - 255	NIEBIESKI ŚRODKOWY LED 0% - 100%
8.	0 - 255	BIAŁY ŚRODKOWY LED 0% - 100%
9.	0 - 255	CZERWONE ZEWNĘTRZNE LEDy 0% - 100%
10.	0 - 255	ZIELONE ZEWNĘTRZNE LEDy 0% - 100%
11.	0 - 255	NIEBIESKIE ZEWNĘTRZNE LEDy 0% - 100%
12.	0 - 255	BIAŁE ZEWNĘTRZNE LEDy 0% - 100%
13.	0 - 255	MAKRA KOLORU Patrz strona 15.
14.		PRZESŁONA/STROBOWANIE
	0 - 31	LED off
	32 - 63	LED ON
	64 - 95	STROBOWANIE WOLNO –SZYBKO
	96 - 127	LED ON
	128 - 159	STROBOWANIE WOLNO –SZYBKO
	160 - 191	LED ON
	192 - 223	LOSOWE STROBOWANIE WOLNO-SZYBKO
	224 - 255	LED ON
15.	0 - 255	ŚCIEMNIACZ MASTER 0% - 100%
16.	0 - 255	USTAWIENIA DIMERA 0% - 100%
17.	0 - 255	FOCUS BLISKO - DALEKO
18.		AUTO PROGRAMY
	0.	OFF
	1 - 20	PROGRAM 1
	21 - 40	PROGRAM 2
	41 - 60	PROGRAM 3
	61 - 80	PROGRAM 4
	81 - 100	PROGRAM 5
	101 - 120	PROGRAM 6
	121 - 140	PROGRAM 7
	141 - 160	PROGRAM 8
	161 - 180	PROGRAM 9
	181 - 200	PROGRAM 10
	201 - 220	PROGRAM 11
	221 - 240	PROGRAM 12
	241 - 250	PROGRAM 13
	251 - 255	PROGRAM 14

TRYB 23 KANAŁOWY (rozszerzony) (ciag dalszy)		
19.	0 - 255	PRĘDKOŚĆ PROGRAMU WOLNO – SZYBKO
20.	0 - 255	PROGRAM AUTO FADE 0 NORMALNY WOLNO – SZYBKO
21.	0 - 20 21 - 40 41 - 60 61 - 80 81 - 100 101 - 255	TRYB ŚCIEMNIACZA STANDARD SCENA TV ARCHITEKTURA TEATR DOMYŚLNE USTAWIENIA DIMERA
22.	0 - 225 226 - 235 236 - 255	PRĘDKOŚĆ RUCHU PAN/TILT SZYBKO - WOLNO BLACKOUT PRZY RUCHU BEZ FUNKCJI
23.	0 - 79 80 - 84 85 - 99 101 - 119 120 - 139 140 - 159 160 - 179 180 - 199 200 - 219 220 - 239 240 - 255	AUTO PROGRAMY NORMALNY RESET WSZYSTKICH SILNIKÓW BEZ FUNKCJI PROGRAM INTERNAL 1 PROGRAM INTERNAL 2 PROGRAM INTERNAL 3 PROGRAM INTERNAL 4 PROGRAM INTERNAL 5 PROGRAM INTERNAL 6 PROGRAM INTERNAL 7 BEZ FUNKCJI

TABELA MAKR KOLORÓW

Nr Kolor	WARTOŚĆ DMX	INTENSYWNOŚĆ KOLORÓW RGBW				Nr Kolor	WARTOŚĆ DMX	INTENSYWNOŚĆ KOLORÓW RGBW			
		CZER WONY	ZIELONY	NIEBIES KI	BIAŁY			CZERWO NY	ZIELONY	NIEBIES KI	BIAŁY
OFF	0	0	0	0	0	Kolor33	129-132	255	206	143	0
Kolor 1	1-4	80	255	234	80	Kolor34	133-136	254	177	153	0
Kolor2	5-8	80	255	164	80	Kolor35	137-140	254	192	133	0
Kolor3	9-12	77	255	112	77	Kolor36	141-144	254	165	98	0
Kolor4	13-16	117	255	33	33	Kolor37	145-148	254	121	0	0
Kolor5	17-20	160	255	77	77	Kolor38	149-152	176	17	0	0
Kolor6	21-24	223	255	33	83	Kolor39	153-156	96	0	11	0
Kolor7	25-28	255	243	77	77	Kolor40	157-160	234	139	171	0
Kolor8	29-32	255	200	74	74	Kolor41	161-164	224	5	97	0
Kolor9	33-36	255	166	77	77	Kolor42	165-168	175	77	173	0
Kolor 10	37-40	255	125	74	74	Kolor43	169-172	119	130	199	0
Kolor 11	41-44	255	97	77	74	Kolor44	173-176	147	164	212	0
Kolor 12	45-4S	255	71	77	71	Kolor45	177-180	88	2	163	0
Kolor 13	49-52	255	83	134	83	Kolor46	131-184	0	38	86	0
Kolor 14	53-56	255	93	132	93	Kolor47	135-183	0	142	208	0
Kolor 15	57-60	255	96	236	96	Kolor48	139-192	52	148	209	0
Kolor 16	61-64	23S	93	255	93	Kolor49	193-196	1	134	201	0
Kolor 17	65-68	196	87	255	87	Kolor50	197-200	0	145	212	0
Kolor 18	69-72	150	90	255	90	Kolor51	201-204	0	121	192	0
Kolor 19	73-76	100	77	255	77	Kolor52	205-203	0	129	192	0
Kolor20	77-80	77	100	255	77	Kolor53	209-212	0	83	115	0
Kolor21	81-84	67	148	255	67	Kolor54	213-216	0	97	166	0
Kolor22	85-88	77	195	255	77	Kolor55	217-220	1	100	167	0
Kolor23	89-92	77	234	255	77	Kolor56	221-224	0	40	86	0
Kolor24	93-96	153	255	144	144	Kolor57	225-223	209	219	132	0
Kolor25	97-100	255	251	153	153	Kolor58	229-232	42	165	85	0
Kolor26	101-104	255	175	147	147	Kolor59	233-236	0	46	35	0
Kolor27	105-10S	255	138	136	138	Kolor60	237-240	3	107	222	0
Kolor28	109-112	255	147	251	147	Kolor61	241-244	107	156	231	0
Kolor29	113-116	151	138	255	13S	Kolor62	245-243	165	198	247	0
Kolor30	117-120	99	0	255	100	Kolor63	249-252	0	0	139	0
Kolor31	121-124	133	169	255	138	Kolor64	253-255	255	255	255	0
Kolor32	125-128	255	255	255	255						

MENU SYSTEMU

Odbiór	Ustawienie Adresu	A001-AXXX		
Tryb Użytkownika	Tryb Użytkownika	STANDARD Podstawowy Rozszerzony Użytkownik A Użytkownik B Użytkownik C		
	Edytuj A Edytuj B Edytuj C	Maks. Kanał PAN :		
Funkcja	Status	Zdalne Sterowanie Tryb braku DMX: Odwrócony Pan Odwrócony Tilt Kąt Pan Feedback Prędkość Ruchu Czuwanie	WŁ/WYŁ Wygaszenie/Przywróć/Auto WŁ WYŁ WŁ/WYŁ 630/540 WŁ/WYŁ Prędkość 1 -4 WYŁ 01M~99M 15M	
	ID Urządzenia	Nr PIN serwisowy RDM PID	Hasło=XXX xxxxxx	Hasło =050 ”
	Ustawienia Wentylatora	Wentylator Głowy	Auto Wysoko Nisko	
	LCD.Set	Podświetlenie Obrót Wyświetlacza Blokada Klawiatury Miganie Wyświetlacza	02~60m <05m> ON/OFF ON/OFF ON/OFF	
	Krzywa	STANDARD Scena TV Architektura Teatr		
	Temp. C/F	Celsius Fahrenheit		
	Init.Effect	PAN =XXX		
	Bezprzewodowy	WYŁ...CH00-14		
	Ustawienia Wyświetlacza	Wartość Kanału Ustawienia Slave Auto.Pro	PAN Slave1,Slave2,Slave3 Master / Alone	
	DFSE	WŁ/WYŁ		
Informacje	Czas Info	Bieżący Całkowity Czas Ostatnie Kasowanie PIN Licznika Czasu Kasuj Ostatnie		Sprawdź bieżący czas pracy (H) Całkowity czas (Godziny) Wyczyść czas pracy urządzenia (Godziny) (Hasło=050) WŁ/WYŁ
	Temp. Info	Temp. Głowy		
	Error. Info	Pan,Tilt…..		
	Model. Info	VIZI Q WASH7		
	Software.V	1U01 VI .01 2U01 V1.01 3U01 V1.01 3U02 V1.01		

Test	Reset.M	Pan&Tilt		
	Test.Chan	PAN ……		
	Panel.Ctrl.	PAN =XXX ;		
	Kalibracja	-Password- PAN . .		
Program	Select .Pro	Pro. Part 1 = Pro. Part 2 = Pro. Part 3 =	Program 1 ~ 9 Program 1 Program 1 ~ 9 Program 2 Program 1 ~ 9 Program 3	
	Edit. Pro.	Program 1 . . Programy	Program Test Krok 01=SCxxx Krok 64=SCxxx	
	Edit.See	Edit Scene 001 ~ Edit Scene 250	Pan,Tilt….. Czas Przechodzenia Czas Sceny Wejście Zewnętrzne	
	See.Input	XX-XX		Sceny video automatycznie

Do głównego menu wchodzi się przyciskiem MODE. Przyciskami UP DOWN RIGHT i LEFT przeglądamy menu. Należy wcisnąć przycisk ENTER wejść w pożądane menu. W obrębie podmenu poruszamy się również przyciskami UP DOWN RIGHT oraz LEFT.
Każdy swój wybór zatwierdzamy przyciskiem ENTER. Możemy wyjść z każdego podmenu i menu przyciskiem MODE. Urządzenie automatycznie wyjdzie z każdego menu jeśli przez 10 sekund nie zostanie użyty żaden przycisk.
Na następnych stronach wyjaśnione zostaną wszystkie funkcje z przedstawionego powyżej menu.

ODBIÓR -

Set Address (Ustawianie Adresu) - dzięki tej funkcji możemy ustawić pożądany adres DMX poprzez Panel Sterowania.

1. Należy wejść do głównego menu i wciskać przycisk UP lub DOWN aż podświetlone będzie słowo **Receive** i następnie wcisnąć ENTER.
2. Na wyświetlaczu pojawi się "**Set Address**", wciskamy ENTER. Obecny adres DMX pojawi się na wyświetlaczu.
3. Za pomocą przycisków UP i DOWN ustawiamy adres DMX.
4. Należy wcisnąć ENTER w celu zatwierdzenia lub MODE aby powrócić do menu głównego.

USER MODE

User Mode (Tryb Użytkownika) – Pozwala wybrać pożądany tryb kanału DMX.

1. Należy wcisnąć przycisk MODE wejść w główne menu. Należy naciskać UP lub DOWN aż podświetli się "**User Mode**", a następnie wcisnąć ENTER.
2. Należy przyciskać przyciski LEFT lub RIGHT aż wyświetli się „**User Mode**" a następnie wcisnąć ENTER.
3. Używając przycisków LEFT lub RIGHT wybieramy z pomiędzy 3 trybów Kanałów DMX.

Standard Mode (Tryb Standardowy) - To jest tryb 19 Kanałowy.
Basic Mode (Tryb Podstawowy) - To jest tryb 17 Kanałowy.

MENU SYSTEMU (ciąg dalszy)

Extended Mode (Tryb Rozszerzony) - To jest tryb 23 Kanałowy. **User Mode A B C (Tryb Użytkownika ABC)** - To są tryby DMX, które można dowolnie ustawiać. Po wybraniu
jednego z tych trybów można ustawić liczbę Kanałów DMX oraz co każdy kanał ma robić.
4. Wciskamy przycisk MODE raz aby powrócić do menu "**User Mode Set**".

Function -

Status

Address via DMX (Adres przez DMX) - Dzięki tej funkcji można ustawiać adres DMX zewnętrznym sterownikiem.

1. Należy wcisnąć przycisk MODE wejść w główne menu. Należy naciskać UP lub DOWN aż podświetli się "**Function**", a następnie wcisnąć ENTER.
2. Należy przyciskać przyciski LEFT lub RIGHT aż wyświetli się „**Status**" a następnie wcisnąć ENTER.
3. Należy przyciskać przyciski LEFT lub RIGHT aż wyświetli się „**Remote Add**" a następnie wcisnąć ENTER.
4. Na wyświetlaczu pojawi się "**Off**" lub "**On**", wybieramy pomiędzy nimi przyciskami UP i DOWN.
5. Przyciskiem ENTER zatwierdzamy wybór lub wciskamy MODE aby wyjść.

Aby skorzystać z tej funkcji należy postępować zgodnie z poniższymi wskazówkami:

Aby ustawić adres urządzenia należy najpierw wejść w adres aktualnej pracy urządzenia. W tym miejscu można zmienić adres. Należy się upewnić czy wszystkie kanały ustawione są na "0".

1. Na sterowniku DMX należy ustawić wartość DMX Kanału 1 na "7".
2. Następnie ustawiamy wartość Kanału 2 na "7", aby móc ustawić adres w przedziale 1 do 255. Jeśli chcemy ustawić adres w przedziale 256 do 511 należy ustawić wartość Kanału 2 na "8".
3. Teraz możemy ustawić wartość DMX Kanału 3 na dowolny adres startowy. Urządzenie potrzebuje około 20 sekund na zatwierdzenie nowego adresu DMX.

PRZYKŁAD: Jeśli chcemy, aby adres wynosił 57, to należy najpierw ustawić adres jaki jest w danej chwili przypisany urządzeniu. Następnie ustawiamy wartość Kanału 1 na "7", Kanału 2 na "7" i Kanału 3 na 57. Po odczekaniu 20 sekund adres powinien się zmienić na wartość 57.

DRUGI PRZYKŁAD: Jeśli chcemy, aby adres wynosił 420, to należy najpierw ustawić adres jaki jest w danej chwili przypisany urządzeniu. Jeśli chcemy ustawić adres na wartość 420, to ustawiamy wartość Kanału 1 na "7", Kanału 2 na "8" i Kanału 3 na 164. (256 + 164 = 420).

No DMX Mode (Brak sygnału DMX) - Dzięki tej funkcji po niespodziewanej utracie sygnału DMX urządzenie uruchomi się automatycznie w jednym z 3 trybów.

1. Należy wcisnąć przycisk MODE wejść w główne menu. Należy naciskać UP lub DOWN aż podświetli się "**Function**", a następnie wcisnąć ENTER.
2. Należy przyciskać przyciski LEFT lub RIGHT aż wyświetli się „**Status**" a następnie wcisnąć ENTER.
3. Należy przyciskać przyciski LEFT lub RIGHT aż wyświetli się „**No DMX Mode**" a następnie wcisnąć ENTER.
4. Na wyświetlaczu pojawi się "**Hold**" (Ostatnie ustawienia DMX), "**Blackout**" (Wygaszenie), "**Auto**", które wybieramy przyciskami LEFT lub RIGHT.
5. Przyciskiem ENTER zatwierdzamy wybór lub wciskamy MODE aby wyjść.

Pan Invert (odwrócony ruch Pan) - Dzięki tej funkcji można odwrócić ruch Pan.

1. Należy wcisnąć przycisk MODE wejść w główne menu. Należy naciskać UP lub DOWN aż podświetli się "**Function**", a następnie wcisnąć ENTER.

Funkcja ta działa w trybie DMX.

2. Należy przyciskać przyciski LEFT lub RIGHT aż wyświetli się „**Status**" a następnie wcisnąć ENTER.
3. Należy przyciskać przyciski LEFT lub RIGHT aż wyświetli się „**Pan Invert**" a następnie wcisnąć ENTER.
4. Na wyświetlaczu pojawi się "**Off**" lub "**On**", wybieramy pomiędzy nimi przyciskami LEFT lub RIGHT. 5. Przyciskiem ENTER zatwierdzamy wybór lub wciskamy MODE aby wyjść.

Tilt Invert (odwrócony ruch Tilt) - Dzięki tej funkcji można odwrócić ruch Tilt. Funkcja ta działa w trybie DMX.

1. Należy wcisnąć przycisk MODE wejść w główne menu. Należy naciskać UP lub DOWN aż podświetli się "**Function**", a następnie wcisnąć ENTER.
2. Należy przyciskać przyciski LEFT lub RIGHT aż wyświetli się „**Status**" a następnie wcisnąć ENTER.
3. Należy przyciskać przyciski LEFT lub RIGHT aż wyświetli się „**Tilt Invert**" a następnie wcisnąć ENTER.
4. Na wyświetlaczu pojawi się "**Off**" lub "**On**", wybieramy pomiędzy nimi przyciskami LEFT lub RIGHT.

MENU SYSTEMU (ciąg dalszy)

5. Przyciskiem ENTER zatwierdzamy wybór lub wciskamy MODE aby wyjść.

Kąt Ruchu Pan - Dzięki tej funkcji możemy zmieniać zakres ruchu Pan pomiędzy 630 i 540. Funkcja ta działa w trybie DMX.

1. Należy wcisnąć przycisk MODE wejść w główne menu. Należy naciskać UP lub DOWN aż podświetli się "**Function**", a następnie wcisnąć ENTER.
2. Należy przyciskać przyciski LEFT lub RIGHT aż wyświetli się „**Status**" a następnie wcisnąć ENTER.
3. Należy przyciskać przyciski LEFT lub RIGHT aż wyświetli się „**Pan Degree**" a następnie wcisnąć ENTER.
4. Na wyświetlaczu pojawi się "**540**" lub "**630**", wybieramy pomiędzy nimi przyciskami LEFT lub RIGHT
.
5. Przyciskiem ENTER zatwierdzamy wybór lub wciskamy MODE aby wyjść.

Feedback (info o ruchu Pan/Tilt) - Dzięki tej funkcji otrzymujemy informację o pozycji Pan/Tilt kiedy gubi krok, lub jej nie otrzymujemy.

1. Należy wcisnąć przycisk MODE wejść w główne menu. Należy naciskać UP lub DOWN aż podświetli się "**Function**", a następnie wcisnąć ENTER.
2. Należy przyciskać przyciski LEFT lub RIGHT aż wyświetli się „**Status**" a następnie wcisnąć ENTER. 3. Należy przyciskać przyciski LEFT lub RIGHT aż wyświetli się „**Feedback**" a następnie wcisnąć ENTER.
4. Na wyświetlaczu pojawi się "**Off**" lub "**On**", wybieramy pomiędzy nimi przyciskami LEFT lub RIGHT.
5. Przyciskiem ENTER zatwierdzamy wybór lub wciskamy MODE aby wyjść.

Movement Speed (Prędkość Ruchu) - Dzięki tej funkcji można ustawić prędkość ruchu pan i tilt.

1. Należy wcisnąć przycisk MODE wejść w główne menu. Należy naciskać UP lub DOWN aż podświetli się "**Function**", a następnie wcisnąć ENTER.
2. Należy przyciskać przyciski LEFT lub RIGHT aż wyświetli się „**Status**" a następnie wcisnąć ENTER.
3. Należy przyciskać przyciski LEFT lub RIGHT aż wyświetli się „**Move. Speed**" a następnie wcisnąć ENTER.
4. Na wyświetlaczu pojawi się **"Speed 1" "Speed 2" "Speed 3"** lub **"Speed 4"**, wybieramy pomiędzy nimi przyciskami LEFT lub RIGHT.
5. Przyciskiem ENTER zatwierdzamy wybór lub wciskamy MODE aby wyjść.

Stand By (czuwanie) - Dzięki tej funkcji diody LED i silniki skokowe wyłączą się przy braku sygnału DMX trwającym 15 minut (ustawienia fabryczne). Kiedy urządzenie ponownie odbierze sygnał DMX, to samo się zresetuje.

1. Należy wcisnąć przycisk MODE wejść w główne menu. Należy naciskać UP lub DOWN aż podświetli się "**Function**", a następnie wcisnąć ENTER.
2. Należy przyciskać przyciski LEFT lub RIGHT aż wyświetli się „**Status**" a następnie wcisnąć ENTER.
3. Należy przyciskać przyciski LEFT lub RIGHT aż wyświetli się „**Stand By**" a następnie wcisnąć ENTER.
4. Na wyświetlaczu pojawi się bieżące ustawienie czuwania i przyciskami LEFT lub RIGHT ustawiamy okres hibernacji w przedziale 01M-99M lub "Off" (Wył.).
5. Przyciskiem ENTER zatwierdzamy wybór lub wciskamy MODE aby wyjść. ***Fixture ID***

Password (Hasło) - Dzięki tej funkcji można wprowadzić hasło RDM i uzyskać dostęp i zmieniać numer identyfikacyjny RDM.

1. Należy wcisnąć przycisk MODE wejść w główne menu. Należy naciskać UP lub DOWN aż podświetli się "**Function**", a następnie wcisnąć ENTER.
2. Należy przyciskać przyciski LEFT lub RIGHT aż wyświetli się „**Fixture ID**" a następnie wcisnąć ENTER.
3. Należy przyciskać przyciski LEFT lub RIGHT aż wyświetli się „**ServicePIN**" a następnie wcisnąć ENTER.
4. Hasło, czyli **"Password"** to 050.
5. Aby wyjść wciskamy ENTER lub MODE.

RDM PID - RDM to skrót od "Remote Device Management" (Zdalne Sterowanie Urządzeniem). Dzięki temu można zdalnie sterować każdym aspektem urządzenia sterownikiem RDM. Nie trzeba już ręcznie ustawiać adresu DMX. Jest to szczególnie przydatne kiedy urządzenie znajduje się w odległym miejscu.

W tym submenu można sprawdzić numer RDM ID urządzenia oraz również go ustawić.

1. Należy wcisnąć przycisk MODE wejść w główne menu. Należy naciskać UP lub DOWN aż podświetli się "**Function**", a następnie wcisnąć ENTER.
2. Należy przyciskać przyciski LEFT lub RIGHT aż wyświetli się „**Fixture ID**" a następnie wcisnąć ENTER.

MENU SYSTEMU (ciąg dalszy)

3. Należy przyciskać przyciski LEFT lub RIGHT aż wyświetli się „**RDM PID**” a następnie wcisnąć ENTER.
4. Na wyświetlaczu pojawi się „XXXXXX”. "XXXXXX" oznacza bieżący numer RDM ID urządzenia.
5. Aby wyjść wciskamy ENTER lub MODE.

Fan Set

Fan Set (ustawienia wentylatora) - Dzięki tej funkcji można sterować prędkością wentylatora.
1. Należy wejść do głównego menu i wciskać przycisk UP lub DOWN aż podświetlone będzie słowo **Function** i następnie wcisnąć ENTER.
2. Należy przyciskać przyciski LEFT lub RIGHT aż wyświetli się „**Fan Set**” a następnie wcisnąć ENTER. Obecne ustawienia pojawią się na wyświetlaczu.
3. Na wyświetlaczu pojawi się "**Head Fan**", wciskamy ENTER.
4. Używając przycisków LEFT lub RIGHT wybieramy ustawienie wentylatora.
5. Należy wcisnąć ENTER w celu zatwierdzenia wyboru lub MODE aby powrócić do menu głównego.

LCD.Set

Backlight (Podświetlenie) - Dzięki tej funkcji można ustawić czas w przedziale 2-60 minut, po którym wyświetlacz LCD wyłączy się. Używamy tej funkcji do ustawienia czasu.
1. Należy wcisnąć przycisk MODE wejść w główne menu. Należy naciskać UP lub DOWN aż podświetli się "**Function**", a następnie wcisnąć ENTER.
2. Należy przyciskać przyciski LEFT lub RIGHT aż wyświetli się „**LCD.Set**” a następnie wcisnąć ENTER.
3. Należy przyciskać przyciski LEFT lub RIGHT aż wyświetli się „**Backlight**” a następnie wcisnąć ENTER.
4. Na wyświetlaczu pojawi się "**05M**" (5 minut) i przyciskami LEFT lub RIGHT ustawiamy czas wyłączenia w przedziale 02m-60m lub "Off" (Wył.).
5. Przyciskiem ENTER zatwierdzamy wybór lub wciskamy MODE aby wyjść.

Flip Display (Obrót Wyświetlacza) - Dzięki tej funkcji można obrócić (flip) wyświetlacz o 180 stopni.
1. Należy wcisnąć przycisk MODE wejść w główne menu. Należy naciskać UP lub DOWN aż podświetli się "**Function**", a następnie wcisnąć ENTER.
2. Należy przyciskać przyciski LEFT lub RIGHT aż wyświetli się „**LCD.Set**” a następnie wcisnąć ENTER.
3. Należy przyciskać przyciski LEFT lub RIGHT aż wyświetli się „**Flip Display**” a następnie wcisnąć ENTER.
4. Na wyświetlaczu pojawi się "**Off**" lub "**On**", wybieramy pomiędzy nimi przyciskami LEFT lub RIGHT.
5. Przyciskiem ENTER zatwierdzamy wybór lub wciskamy MODE aby wyjść.

Key Lock (Blokada Przycisków) - Kiedy ta funkcja jest aktywna przyciski zablokują się automatycznie po 15 sekundach.
1. Należy wcisnąć przycisk MODE wejść w główne menu. Należy naciskać UP lub DOWN aż podświetli się "**Function**", a następnie wcisnąć ENTER.
2. Należy przyciskać przyciski LEFT lub RIGHT aż wyświetli się „**LCD.Set**” a następnie wcisnąć ENTER.
3. Należy przyciskać przyciski LEFT lub RIGHT aż wyświetli się „**Key Lock**” a następnie wcisnąć ENTER.
4. Na wyświetlaczu pojawi się "**Off**" lub "**On**", wybieramy pomiędzy nimi przyciskami LEFT lub RIGHT.
5. Przyciskiem ENTER zatwierdzamy wybór lub wciskamy MODE aby wyjść.

DispFlash (Miganie wyświetlacza) - Kiedy ta funkcja jest włączona wyświetlacz miga kiedy utracony zostanie sygnału DMX.
1. Należy wcisnąć przycisk MODE wejść w główne menu. Należy naciskać UP lub DOWN aż podświetli się "**Function**", a następnie wcisnąć ENTER.
2. Należy przyciskać przyciski LEFT lub RIGHT aż wyświetli się „**LCD.Set**” a następnie wcisnąć ENTER.
3. Należy przyciskać przyciski LEFT lub RIGHT aż wyświetli się „**DispFlash**” a następnie wcisnąć ENTER.
4. Na wyświetlaczu pojawi się "**Off**" lub "**On**", wybieramy pomiędzy nimi przyciskami LEFT lub RIGHT.
5. Przyciskiem ENTER zatwierdzamy wybór lub wciskamy MODE aby wyjść.

Dim Curve

Dim Curve (krzywa dimera) - ta funkcja pozwala zmieniać ustawienia krzywej dimera dla lampy LED. Na stronie 44 znajduje się Tabela Krzywych Dimera.
1. Należy wcisnąć przycisk MODE wejść w główne menu. Należy naciskać UP lub DOWN aż podświetli się "**Function**", a następnie wcisnąć ENTER. 2. Należy przyciskać przyciski LEFT lub RIGHT aż wyświetli się „**Dim Curve**” a następnie wcisnąć ENTER.

MENU SYSTEMU (ciąg dalszy)

3. Bieżące ustawienia krzywej dimera pojawią się na wyświetlaczu.
4. Należy naciskać LEFT lub RIGHT, aby znaleźć pożądaną krzywą dimera.
5. Przyciskiem ENTER zatwierdzamy wybór lub wciskamy MODE aby wyjść.

Temperature C/F

Temperature C/F (Temperatura w C/F) - Dzięki tej funkcji można zmieniać skalę wyświetlanej temperatury pomiędzy stopniami Celsjusza i Farenheita.

1. Należy wcisnąć przycisk MODE wejść w główne menu. Należy naciskać UP lub DOWN aż podświetli się "**Function**", a następnie wcisnąć ENTER.
2. Należy przyciskać przyciski LEFT lub RIGHT aż wyświetli się „**Temp. C/F**" a następnie wcisnąć ENTER.
3. Na wyświetlaczu pojawi się "**Celsius**" lub "**Fahrenheit**", wybieramy pomiędzy nimi przyciskami LEFT lub RIGHT.
4. Przyciskiem ENTER zatwierdzamy wybór lub wciskamy MODE aby wyjść.

Init.Effect

Init.Effect (Efekt Początkowy) - W tym menu można sprawdzić początkową pozycję efektu.

1. Należy wcisnąć przycisk MODE wejść w główne menu. Należy naciskać UP lub DOWN aż podświetli się "**Function**", a następnie wcisnąć ENTER.
2. Należy przyciskać przyciski UP lub DOWN aż wyświetli się „**Init.Effect**" a następnie wcisnąć ENTER.
3. Na wyświetlaczu pojawi się „XXX" "XXX" jest aktualną pozycją efektu.
4. Aby wyjść wciskamy ENTER lub MODE.

Wł/Wył Sygnału Bezprzewodowego i Adres:

Funkcja pozwala uruchomić WiFly i ustawić adres sygnału bezprzewodowego.
Adres musi odpowiadać adresowi ustawionemu w nadajniku WiFly TransCeiver lub sterownikowi WiFly.

1. Podłączamy urządzenie i wchodzimy do menu głównego. Należy przyciskać przyciski UP lub DOWN aż wyświetli się „**Function**" a następnie wcisnąć ENTER.
2. Należy przyciskać przyciski LEFT lub RIGHT aż wyświetli się „**Wireless**" a następnie wcisnąć ENTER.

"XX" jest aktualnie wyświetlanym adresem. Wciskamy ENTER, aby wejść i za pomocą przycisków LEFT lub RIGHT ustawiamy kanał sygnału bezprzewodowego.

3. Po zakończeniu wprowadzania ustawień naciskamy ENTER i następnie MODE, aby wyjść z menu.

Disp. Set

Chan. Value (Wartość DMX) - Ta funkcja pozwala zobaczyć wartość DMX każdego kanału, który jest w danej chwili używany.

1. Należy wejść do głównego menu i wciskać przycisk UP lub DOWN aż podświetlone będzie słowo **Function** i następnie wcisnąć ENTER.
2. Należy naciskać przycisk LEFT lub RIGHT aż pojawi się „**BLO.Value**" a następnie wcisnąć ENTER.
3. Wyświetli się Kanał DMX. **Przykład:** Pan, Obrót, LEDy itd... Wciskamy ENTER kiedy znajdziemy kanał DMX, który chcemy sprawdzić. Po wciśnięciu ENTER wyświetli się wartość DMX tego kanału.
4. Wciskamy przycisk MODE aby wyjść.

Slave Set (Tryb Slave) - Ta funkcja pozwala przydzielić urządzeniu funkcję slave w konfiguracji master-slave.

1. Należy wejść do głównego menu i wciskać przycisk UP lub DOWN aż podświetlone będzie słowo **Function** i następnie wcisnąć ENTER.
2. Należy przyciskać przyciski LEFT lub RIGHT aż wyświetli się „**Slave Set**" a następnie wcisnąć ENTER.
3. Na wyświetlaczu pojawi się Slave 1, Slave 2 lub Slave 3. Przyciskami LEFT lub RIGHT odnajdujemy pożądaną opcję i wciskamy ENTER lub wciskamy przycisk MODE, aby wyjść. **Auto. Pro (Program Pro) -** Ta funkcja pozwala na korzystanie z programów wewnętrznych w trybie stand alone lub master/slave. W trybie "Master" urządzenie wysyła dane DMX do innych urządzeń połączonych w łańcuchu DMX. W trybie "Alone" urządzenie pracuje jako pojedynczy obiekt. Program do tego trybu wybieramy w sekcji "Select program" menu sterowania. Liczbę kroków można ustawić w sekcji "Edit program".

Poszczególne sceny można ustawić w sekcji "Edit scenes". Dzięki tej funkcji można uruchamiać pojedyncze sceny automatycznie, tzn. z ustawionym Step-Time.

MENU SYSTEMU c.d.

1. Należy wejść do głównego menu i wciskać przycisk UP lub DOWN aż podświetlone będzie słowo **Function** i następnie wcisnąć ENTER.
2. Należy naciskać przycisk LEFT lub RIGHT aż pojawi się „**Auto.Pro**" a następnie wcisnąć ENTER.
3. Wtedy na wyświetlaczu pojawi się „Master" lub „Alone". Należy naciskać LEFT lub RIGHT, aby znaleźć pożądane ustawienie.
4. Przyciskiem ENTER dokonujemy wyboru lub wciskamy MODE aby wyjść.

DFSE

DFSE - Dzięki tej funkcji możemy przywrócić ustawienia fabryczne.
1. Należy wejść do głównego menu i wciskać przycisk UP lub DOWN aż podświetlone będzie słowo **Function** i następnie wcisnąć ENTER.
2. Należy naciskać LEFT lub RIGHT aż podświetli się "**DFSE**", a następnie wcisnąć ENTER.
3. Na wyświetlaczu pojawi się "**Off**" lub "**On**", wybieramy pomiędzy nimi przyciskami LEFT lub RIGHT. Wybór **"On"** spowoduje przywrócenie ustawień fabrycznych.
4. Przyciskiem ENTER zatwierdzamy wybór lub wciskamy MODE aby wyjść.

INFORMACJE

Time. Info - Informacje o Czasach (Informacje o Czasach są zawsze podawane w godzinach)

Current (bieżący) - Pozwala sprawdzić bieżący czas pracy urządzenia od podłączenia zasilania.
1. Należy wcisnąć przycisk MODE wejść w główne menu. Należy naciskać UP lub DOWN aż podświetli się "**Information**", a następnie wcisnąć ENTER.
2. Należy przyciskać przyciski LEFT lub RIGHT aż wyświetli się „**Time. Info**" a następnie wcisnąć ENTER.
3. Należy przyciskać przyciski LEFT lub RIGHT aż wyświetli się „**Current**" a następnie wcisnąć ENTER.
4. Na wyświetlaczu pojawi się "**XXXX**". "**XXXX**" oznacza bieżący czas pracy.
5. Aby wyjść wciskamy ENTER lub MODE.

Total Time (Całkowity Czas Pracy) - Funkcja pozwala sprawdzić całkowity czas pracy urządzenia.
1. Należy wcisnąć przycisk MODE wejść w główne menu. Należy naciskać UP lub DOWN aż podświetli się "**Information**", a następnie wcisnąć ENTER.
2. Należy przyciskać przyciski LEFT lub RIGHT aż wyświetli się „**Time. Info**" a następnie wcisnąć ENTER.
3. Należy przyciskać przyciski LEFT lub RIGHT aż wyświetli się „**Total Time**" a następnie wcisnąć ENTER.
4. Na wyświetlaczu pojawi się "**XXXX**". "**XXXX**" oznacza całkowity czas pracy.
5. Aby wyjść wciskamy ENTER lub MODE.

Last Clear (Ostatnie Kasowanie Czasu Pracy) - Funkcja pozwala sprawdzić kiedy ostatni raz kasowano czas pracy.
1. Należy wcisnąć przycisk MODE wejść w główne menu. Należy naciskać UP lub DOWN aż podświetli się "**Information**", a następnie wcisnąć ENTER.
2. Należy przyciskać przyciski LEFT lub RIGHT aż wyświetli się „**Time. Info**" a następnie wcisnąć ENTER.
3. Należy przyciskać przyciski LEFT lub RIGHT aż wyświetli się „**Last Clear**" a następnie wcisnąć ENTER. 4. Na wyświetlaczu pojawi się "**Off**" lub "**On**", wybieramy pomiędzy nimi przyciskami LEFT lub RIGHT.
5. Przyciskiem ENTER zatwierdzamy wybór lub wciskamy MODE aby wyjść.

Timer Pin (Nr PIN licznika) - Timer Pin pozwala skasować czas pracy urządzenia. Więcej informacji w sekcji Clear Last.
1. Należy wcisnąć przycisk MODE wejść w główne menu. Należy naciskać UP lub DOWN aż podświetli się "**Information**", a następnie wcisnąć ENTER.
2. Należy przyciskać przyciski LEFT lub RIGHT aż wyświetli się „**Time. Info**" a następnie wcisnąć ENTER.
3. Należy przyciskać przyciski LEFT lub RIGHT aż wyświetli się „**Timer Pin**" a następnie wcisnąć ENTER.
4. Numer Pin, czyli **"Timer Pin"** to 050.
5. Przyciskiem ENTER zatwierdzamy lub wciskamy MODE aby wyjść.

Clear Last (Wykasuj Ostatni) - Funkcja pozwala skasować czas pracy żarówki. Przed wykonaniem operacji należy wprowadzić hasło **Timer Pin.** Patrz sekcja **Timer Pin**.
1. Należy wcisnąć przycisk MODE wejść w główne menu. Należy naciskać UP lub DOWN aż podświetli się "**Information**", a następnie wcisnąć ENTER.
2. Należy przyciskać przyciski LEFT lub RIGHT aż wyświetli się „**Time. Info**" a następnie wcisnąć ENTER.

MENU SYSTEMU (ciąg dalszy)

3. Należy przyciskać przyciski LEFT lub RIGHT aż wyświetli się „**Clear Last**” a następnie wcisnąć ENTER.
4. Na wyświetlaczu pojawi się "**Off**" lub "**On**", wybieramy pomiędzy nimi przyciskami LEFT lub RIGHT.
5. Przyciskiem ENTER zatwierdzamy lub wciskamy MODE aby wyjść.

Temp. Info (Informacje o Temperaturze) - Ta funkcja pozwala sprawdzić temperaturę ruchomej głowicy.
1. Należy wcisnąć przycisk MODE wejść w główne menu. Należy naciskać UP lub DOWN aż podświetli się "**Information**", a następnie wcisnąć ENTER.
2. Należy przyciskać przyciski LEFT lub RIGHT aż wyświetli się „**Temp. Info**” a następnie wcisnąć ENTER.
3. Na wyświetlaczu pojawi się "**Head Temp.**", wciskamy ENTER.
4. Na wyświetlaczu pojawi się "**XXX**". "**XXX**" oznacza bieżącą temperaturę ruchomej głowicy.
5. Aby wyjść należy nacisnąć MODE.

Error. Info (info o błędach) - Pozwala wyświetlić wcześniejsze błędy.
1. Należy wcisnąć przycisk MODE wejść w główne menu. Należy naciskać UP lub DOWN aż podświetli się "**Information**", a następnie wcisnąć ENTER.
2. Należy przyciskać przyciski LEFT lub RIGHT aż wyświetli się „**Error. Info**” a następnie wcisnąć ENTER.
3. Wszelkie błędy jakie wystąpiły w Pan, Tilt itd. pojawią się na wyświetlaczu.
4. Aby wyjść należy nacisnąć MODE.

Model. Info (info o modelu) - Tutaj możemy sprawdzić nazwę modelu.
1. Należy wcisnąć przycisk MODE wejść w główne menu. Należy naciskać UP lub DOWN aż podświetli się "**Information**", a następnie wcisnąć ENTER.
2. Należy przyciskać przyciski LEFT lub RIGHT aż wyświetli się „**Model. Info**” a następnie wcisnąć ENTER.
3. Nazwa modelu pojawi się na wyświetlaczu.
4. Aby wyjść należy nacisnąć MODE.

Software. V (Wersja oprogramowania) - Ta funkcja pozwala sprawdzić wersję używanego oprogramowania.
1. Należy wcisnąć przycisk MODE wejść w główne menu. Należy naciskać UP lub DOWN aż podświetli się "**Information**", a następnie wcisnąć ENTER. 2. Należy przyciskać przyciski LEFT lub RIGHT aż wyświetli się „**Software. V**” a następnie wcisnąć ENTER.
3. Wersja aktualnie używanego oprogramowania pojawi się na wyświetlaczu.
4. Aby wyjść należy nacisnąć MODE.

TEST

Reset. M (Reset silników Pan/Tilt) - Dzięki tej funkcji można zresetować silniki ruchów Pan i Tilt.
1. Należy wcisnąć przycisk MODE wejść w główne menu. Należy naciskać UP lub DOWN aż podświetli się "**Test**", a następnie wcisnąć ENTER.
2. Należy naciskać przycisk LEFT lub RIGHT aż pojawi się „**Reset. M**”.
3. Przyciskiem ENTER resetujemy lub wciskamy MODE aby wyjść.

Test. Chan (Testuj Kanał) - Dzięki tej funkcji można przetestować każdą funkcję kanału.
1. Należy wcisnąć przycisk MODE wejść w główne menu. Należy naciskać UP lub DOWN aż podświetli się "**Test**", a następnie wcisnąć ENTER.
2. Należy przyciskać przyciski LEFT lub RIGHT aż wyświetli się „**Test. Chan**” a następnie wcisnąć ENTER.
3. Za pomocą przycisków LEFT lub RIGHT poruszamy się po różnych kanałach.
4. Przyciskiem ENTER wybieramy kanał, który chcemy testować, lub wciskamy MODE, aby wyjść.

Panel. Ctrl - Dzięki tej funkcji można dokonywać ustawień precyzyjnych.
1. Należy wcisnąć przycisk MODE wejść w główne menu. Należy naciskać UP lub DOWN aż podświetli się "**Test**", a następnie wcisnąć ENTER.
2. Należy przyciskać przyciski LEFT lub RIGHT aż wyświetli się „**Panel. Ctrl**” a następnie wcisnąć ENTER.
3. Za pomocą przycisków LEFT lub RIGHT poruszamy się po różnych funkcjach.
4. Wciskamy ENTER kiedy znajdziemy funkcję, którą chcemy ustawić lub wciskamy MODE, aby wyjść.

Calibrate (Kalibracja) - Dzięki tej funkcji można skalibrować i ustawić tarcze efektów w ich właściwe pozycje. Hasło do Kalibracji to 050.

Uwaga: Tylko wykwalifikowani technicy mogą obsługiwać tą funkcję.

MENU SYSTEMU (ciąg dalszy)

1. Należy wcisnąć przycisk MODE wejść w główne menu. Należy naciskać UP lub DOWN aż podświetli się "**Test**", a następnie wcisnąć ENTER.
2. Należy przyciskać przyciski LEFT lub RIGHT aż wyświetli się „**Calibrate**" a następnie wcisnąć ENTER.
3. Na wyświetlaczu pojawi się „XXXX" Hasło, czyli "Password" to 050.
4. Przyciskiem ENTER zatwierdzamy lub wciskamy MODE aby wyjść.

Program

EDIT PROGRAM (Edycja Programu): - Urządzenie jest wyposażone we wbudowaną nagrywarkę DMX, która pozwala na zainstalowanie własnych programów i wczytywanie ich bezpośrednio z panelu sterowania urządzenia. Programy można tworzyć i zachowywać przy pomocy panelu sterowania lub korzystając z zewnętrznego sterownika DMX.

Select. Pro (Wybór Programu) – Dzięki tej funkcji użytkownik może wybrać spomiędzy dziewięciu zainstalowanych programów. Dostęp do tego programu uzyskujemy wtedy w "Function Mode" w zakładce "Program Run".

Edit. Pro (Edycja Programu) – Dzięki tej funkcji użytkownik może edytować programy zainstalowane.

Edit. Sce (Edycja Scen) – Dzięki tej funkcji użytkownik może edytować lub definiować konkretne sceny, które są zachowane w zainstalowanych programach zdefiniowanych przez użytkownika w poprzednim kroku.

Sce. Input (Nagrywanie Scen) - Vizi Hex Wash 7 jest wyposażony w zintegrowaną nagrywarkę DMX. Zaprogramowane sceny można przesłać do urządzenia za pomocą dowolnego kompatybilnego sterownika DMX. Dzięki tej funkcji można zachowywać te sceny w wewnętrznej pamięci urządzenia i następnie korzystać z nich do tworzenia własnych programów.

DZIAŁANIE

Stand-Alone (Auto Program): Tryb ten umożliwia działanie pojedynczego urządzenia w jednym wybranym programie.

AUTO PROGRAM:

1. Należy wejść do głównego menu i wciskać przycisk UP lub DOWN aż podświetlone będzie słowo **Function** i następnie wcisnąć ENTER.
2. Należy przyciskać przyciski UP lub DOWN aż wyświetli się „**Disp Set**" a następnie wcisnąć ENTER.
3. Należy naciskać przycisk UP lub DOWN aż pojawi się „**Auto. Pro**" a następnie wcisnąć ENTER.
4. Wtedy na wyświetlaczu pojawi się „**Master**" lub „**Alone**". Przyciskami UP i DOWN wybieramy "**Alone**" i wciskamy ENTER.

Konfiguracja Master-Slave (Auto Program): Funkcja ta umożliwia połączenie do 16 urządzeń razem i kontrolowanie ich bez użycia konsoli.

W konfiguracji Master-Slave jedno urządzenie spełnia funkcję urządzenia kontrolnego, a reszta jest przez nie sterowana. Każde urządzenie może spełniać funkcję Master lub Slave.

1. Urządzenia należy połączyć ze sobą szeregowo używając standardowych przewodów XLR wpinanych do gniazd XLR znajdujących się na tylnym panelu urządzenia. Należy pamiętać, że gniazdo męskie (Male) XLR jest gniazdem wejściowym (input), natomiast gniazdo żeńskie (Female) XLR pełni funkcję gniazda wyjściowego (output). Pierwsze urządzenie połączenia szeregowego (Master) jest podłączone do żeńskiego gniazda wyjściowego (output). Ostatnie urządzenie szeregu podłączamy do męskiego gniazda wejściowego XLR (input). Jeżeli w połączeniu stosowane są długie przewody, należy użyć terminatora na ostatnim urządzeniu.
2. W urządzeniu "**Master**" należy wejść do głównego menu i wciskać przycisk UP lub DOWN aż podświetlone będzie słowo "**Function**" i następnie wcisnąć ENTER.
3. Należy przyciskać przyciski UP lub DOWN aż wyświetli się „**Disp Set**" a następnie wcisnąć ENTER.
4. Przyciskami UP i DOWN wybieramy "**Auto. Pro**" i wciskamy ENTER.
5. Wtedy na wyświetlaczu pojawi się „**Master**" lub „**Alone**". Przyciskami UP i DOWN wybieramy "**Master**" i wciskamy ENTER.
6. W urządzeniach "**Slave**" należy wejść do głównego menu i wciskać przycisk UP lub DOWN aż podświetlone będzie słowo "**Function**" i następnie wcisnąć ENTER.

DZIAŁANIE (ciąg dalszy)

7. Należy przyciskać przyciski UP lub DOWN aż wyświetli się „**Disp. Set**”, a następnie wcisnąć ENTER. 8. Należy przyciskać przyciski UP lub DOWN aż wyświetli się „**Slave Set**” a następnie wcisnąć ENTER.
9. Na wyświetlaczu pojawi się Slave 1, Slave 2 lub Slave 3. Wybieramy pożądane ustawienie Slave i wciskamy ENTER.
10. Aby powrócić do głównego menu wciskamy MODE.
11. Można obrócić funkcje pan i tilt w menu systemowym postępując zgodnie z instrukcjami na stronie 18.

USTAWIENIA WIFLY

Dzięki tej funkcji można sterować urządzeniem kanałami DMX bez użycia kabli. Aby korzystać z tej funkcji, sterownik DMX musi być podłączony do WiFly TransCeiver firmy ADJ. Zdalne sterowanie możliwe jest z odległości 2500stóp/760m (otwarta przestrzeń).
1. Aby aktywować WiFly i ustawić adres bezprzewodowy należy postępować zgodnie z instrukcjami zamieszczonymi na stronie 21. Adres musi być zgodny z adresem ustawionym na nadajniku WiFly Transceiver.
2. Aby po ustawieniu adresu WiFLY ustawić pożądany Tryb DMX oraz adresy DMX należy postępować zgodnie z instrukcjami zamieszczonymi na stronie 17.
3. Należy podłączyć do zasilania WiFly Transceiver firmy ADJ. Przed podłączeniem jednak do zasilania WiFly Transceiver należy ustawić urządzenie świetlne.
UWAGA: Jeśli nie ma synchronizacji, to należy wyłączyć i ponownie włączyć WiFly.

USTAWIENIA WIFLY MASTER-SLAVE

Dzięki tej funkcji można połączyć urządzenia w konfiguracji Master-Slave bez użycia kabli.
1. Aby aktywować WiFly i ustawić adres bezprzewodowy należy postępować zgodnie z instrukcjami zamieszczonymi na stronie 21. Adres musi być zgodny z adresem ustawionym na nadajniku WiFly Transceiver.
2. Po ustawieniu adresu WiFly, należy wybrać urządzenie master i ustawić pożądany tryb pracy.
3. Urządzenia slave należy ustawić w tryb slave. Ustawiając urządzenia w tryb Slave należy korzystać z instrukcji konfiguracji Master-Slave na stronie 24.
Uwaga: Jeśli nie ma synchronizacji master-slave, to należy w urządzeniu Master wyłączyć i następnie włączyć ponownie WiFly.

WYKRES FOTOMETRYCZNY

Kąt Wiązki 7°
Kąt Pola 10°
Jasność (LUX)

Czerwone diody	19560.	8340.	4121.	2532.	1718.
LED	37330.	17060.	8374.	5127.	3410.
Zielone diody LED		3087.	1302.	809.	484.
Niebieskie diody	45140.	20890.	10130.	6020.	4002.
LED		49010.	24330.	14000.	9387.
Białe diody LED					
Wszystkie diody LED					

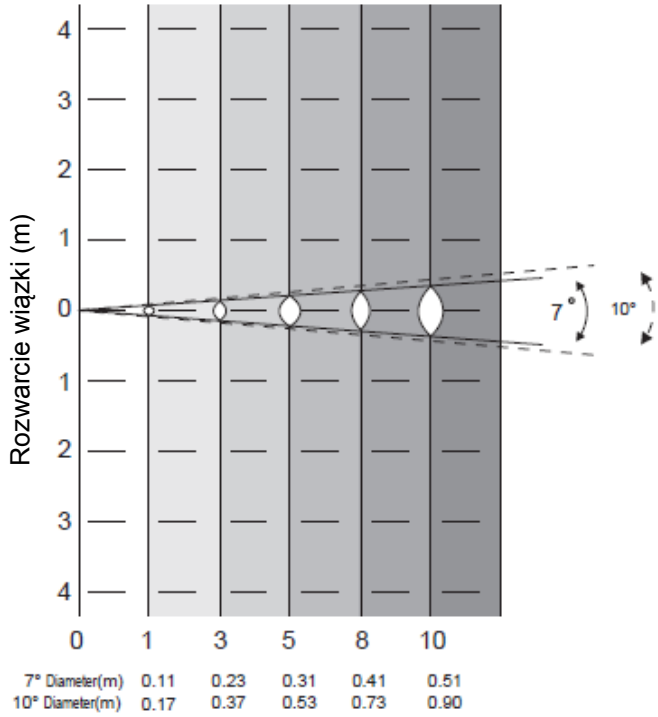

SCHEMAT FOTOMETRYCZNY (c.d.)

Kąt Wiązki 58°
Kąt Pola 69°

Jasność (LUX)

Czerwone	1551.	408.	173.	101.	62.
diody LED	2998.	787.	251.	198.	128.
Zielone diody	500.	122.	49.	23.	11.
LED	3567.	934.	417.	236.	154.
Niebieskie	8205.	2200.	984.	565.	372.
diody LED					
Białe diody					
LED					
Wszystkie					
diody LED					

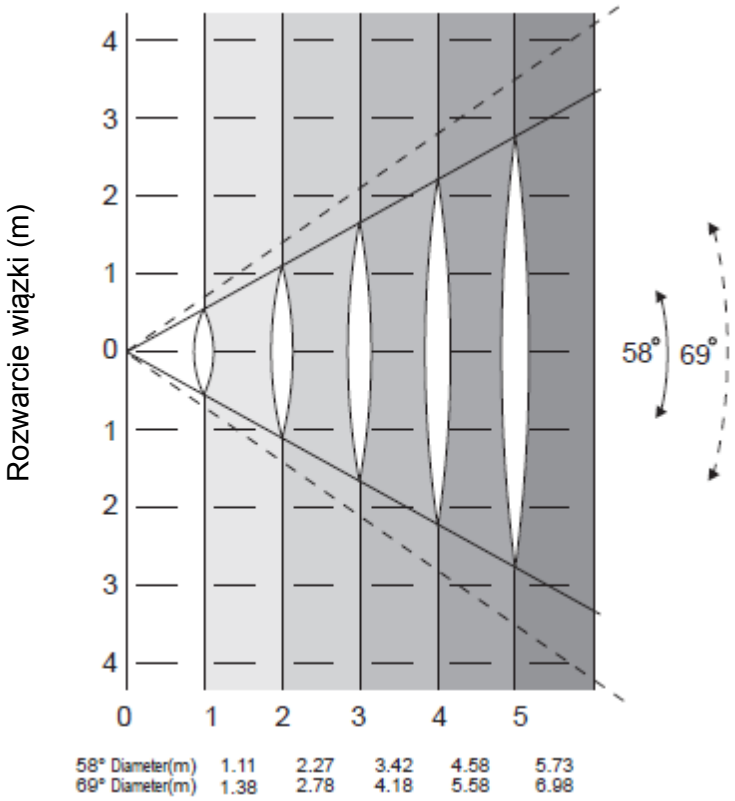

POŁĄCZENIE SZEREGOWE

Dzięki tej funkcji można połączyć urządzenia ze sobą wykorzystując złącza i wejścia PowerCON. Można połączyć maksymalnie 5 urządzeń przy 110V i 11 urządzeń przy 240V. Po podłączeniu maksymalnej liczby jednostek potrzebne będzie nowe gniazdo sieciowe. Urządzenia muszą być jednakowe. NIE NALEŻY mieszać urządzeń.

WYMIANA BEZPIECZNIKA

Wymiana: Należy odłączyć od urządzenia przewód zasilający. Schowek bezpiecznik znajduje się ponad wejściem PowerCON. Należy odkręcić oprawkę bezpiecznika używając śrubokręta płaskiego. Wyjmujemy spalony bezpiecznik i wymieniamy go na nowy.

WYKRES KRZYWEJ DIMERA

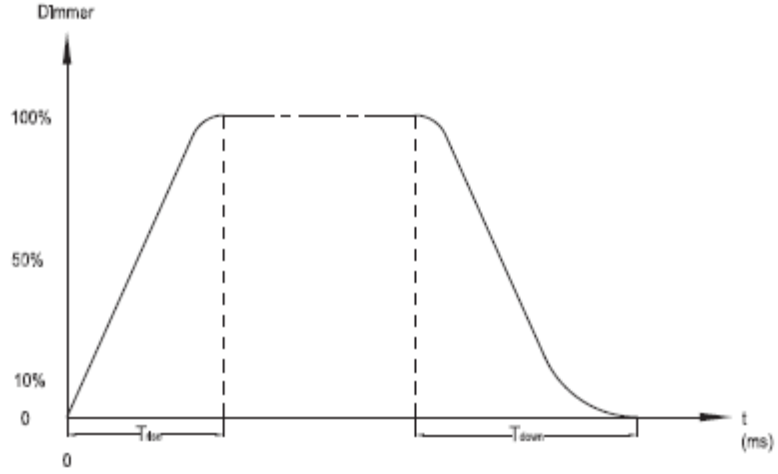

Efekt Ramp	0 255 0S(Czas Przechodzenia)		0 255 1S (Czas Przechodzenia}	
	T rośnie (ms)	T maleje	T rośnie (ms)	T maleje
STANDARD	0.	0.	0.	0.
Scena	780.	1100.	1540.	1660.
TV	1180.	1520.	1860.	1940.
Architektura	1380.	1730.	2040.	2120.
Teatr	1580.	1940.	2230.	2280.

CZYSZCZENIE

Czyszczenie urządzenia: Z powodu mgły, dymu i kurzu należy regularnie czyścić soczewki wewnętrzne i zewnętrzne lusterko i soczewki, aby uzyskać optymalną moc światła wyjściowego. Częstotliwość czyszczenia zależy od środowiska, w którym sprzęt jest używany (np. dym, mgła, kurz, rosa). Przy częstym użyciu w klubach zaleca się czyszczenie raz w miesiącu. Regularne czyszczenie przedłuża życie urządzenia i zapewnia dobrą jakość wychodzącego światła.

1. Do czyszczenia obudowy zewnętrznej używamy płynu do czyszczenia szkła oraz miękkiej ścierki.
2. Otwory wentylacyjne i kratkę wylotową czyścimy szczoteczką.
3. Zewnętrzne przyrządy optyczne i lusterko czyścimy płynem do szkła i miękką ścierką, co 20 dni.
4. Zewnętrzne przyrządy optyczne i lusterko czyścimy płynem do szkła i miękką ścierką, co 30-60 dni.
5. Przed ponownym podłączeniem urządzenia do prądu zawsze wytrzyj do sucha wszystkie części.

ROZWIĄZYWANIE PROBLEMÓW

Usuwanie usterek: Poniżej wypunktowano kilka wybranych problemów, na które może natknąć się użytkownik i sposób ich rozwiązania.

Brak wiązki światła:

1. Należy sprawdzić, czy bezpiecznik zewnętrzny nie spalił się. Bezpiecznik znajduje się na tylnym panelu urządzenia obok wejścia PowerCON.
2. Należy sprawdzić, czy oprawka bezpiecznika jest prawidłowo osadzona.

Urządzenie nie reaguje na dźwięk:

1. Urządzenie powinno reagować na dźwięki o niskiej częstotliwości (bas).

Uderzanie w mikrofon, ciche lub wysokie dźwięki mogą nie aktywować urządzenia.

SPECYFIKACJE

Model:	**Vizi Q Wash7**
Napięcie:	100V~240V 50~60Hz
Diody LED:	7 x 40W 4-w-1 RGBW LED
Wydajność diody LED:	50.000 godz.
Kąt Wiązki:	7-58°
Zużycie Mocy:	305W
Łączenie szerefowe poprzez PowerCON:	Maks 5 urządzeń (110V) Maks 11 urządzeń (240V)
Wymiary:	11,75”(D) x 8”(Sz) x 15,75”(W) 300 x 200 x 400mm
Waga:	19 F /8,5 kg
Kolory:	RGBW
Bezpiecznik:	5A
Cykl Pracy:	Brak
DMX:	3 tryby DMX: 17 Kanałów 19 Kanałów lub 23 Kanałów
Pozycja Robocza:	Dowolna bezpieczna pozycja

Automatyczne wykrywanie napięcia: *Urządzenie posiada statecznik, który podłączeniu do zasilania automatycznie wykrywa napięcie.*

Uwaga: *Specyfikacje, ulepszenia konstrukcji urządzenia i obsługi mogą ulec zmianie bez wcześniejszego pisemnego powiadomienia.*

ROHS - Olbrzymi wkład w ochronę środowiska

Szanowny Kliencie!

Unia Europejska wydała dyrektywę, której celem jest ograniczenie/zabronienie używania niebezpiecznych substancji. Ta regulacja, znana jako ROHS, jest przedmiotem wielu dyskusji w branży elektronicznej.

Zabrania ona między innymi używania sześciu substancji: ołowiu (Pb), rtęci (Hg), sześciowartościowego chromu(Cr VI), kadmu(Cd), polibromowego difenylu (PBB) jako środka zmniejszającego palność, polibromowego eteru fenylowego (PBDE) jako środka zmniejszającego palność. Dyrektywa ta dotyczy prawie wszystkich urządzeń elektrycznych i elektronicznych, których działanie wymaga pola elektrycznego lub elektromagnetycznego – krótko mówiąc całej elektroniki otaczającej nas w domu i pracy.

Jako producenci urządzeń marek AMERICAN AUDIO, AMERICAN DJ, ELATION Professional i ACCLAIM Lighting jesteśmy zobowiązani dostosować się do tej dyrektywy. Dlatego już na dwa lata przed wejściem w życie dyrektywy ROHS rozpoczęliśmy poszukiwania alternatywnych, bezpiecznych dla środowiska naturalnego materiałów i procesów produkcyjnych.

Zanim dyrektywa ROHS weszła w życie wszystkie nasze produkty były już produkowane zgodnie z wymaganiami Unii Europejskiej. Dzięki regularnym audytom i testom materiałów nadal zapewniamy, że używane podzespoły ciągle odpowiadają wymaganiom tej dyrektywy, a produkcja, na ile pozwala na to stan techniki, przebiega w zgodzie ze środowiskiem naturalnym.

Dyrektywa ROHS jest ważnym krokiem w kierunku ochrony naszego środowiska naturalnego. My, jako producenci, czujemy się zobowiązani mieć w tym swój udział.

WEEE – odpady z urządzeń elektrycznych i elektronicznych

Corocznie na wysypiskach śmieci na całym świecie lądują tysiące ton niebezpiecznych dla środowiska naturalnego podzespołów elektronicznych. Aby zapewnić możliwie najlepszą utylizację i zużytkowanie podzespołów elektronicznych, Unia Europejska stworzyła dyrektywę WEEE.

System WEEE (Waste of Electrical and Electronical Equipment) jest porównywalny do używanego od lat systemu „Zielony Punkt“. Producenci urządzeń elektronicznych muszą czynnie uczestniczyć w przyszłej utylizacji produktu już na etapie wprowadzenia go do obrotu. Zebrane w ten sposób pieniądze są przeznaczane na rzecz wspólnego systemu utylizacji. W ten sposób zapewnione jest fachowe i zgodne z ochroną środowiska zbiórka oraz utylizacja starych urządzeń.

Jako producent jesteśmy częścią niemieckiego systemu EAR i pracujemy na jego rzecz.

(Rejestracja w Niemczech: DE41027552)

W przypadku urządzeń marek AMERICAN DJ i AMERICAN AUDIO oznacza to, że mogą je Państwo bezpłatnie oddać w punktach zbiórek i zostaną one tam wprowadzone do procesu recyclingu. Urządzenia marki ELATION professional, które przeznaczone są jedynie do użytku profesjonalnego, są utylizowane bezpośrednio przez nas. Prosimy o przesłanie ich bezpośrednio do nas po ich zużyciu, abyśmy mogli zająć się ich właściwą utylizacją.

Tak jak wspomniana wcześniej dyrektywa ROHS, tak i WEEE jest ważnym działaniem na rzecz ochrony środowiska, a my chętnie pomagamy dbać o naturę poprzez właściwą utylizację.

Chętnie odpowiemy na wszelkie Państwa pytania oraz sugestie. info@americandj.eu

ADJ Products, LLC
6122 S. Eastern Ave. Los Angeles, CA 90040 USA
Tel: 323-582-2650 / Fax: 323-725-6100
Web: www.adj.com / E-mail: info@americandj.com

Suivez-nous sur:

facebook.com/americandj
twitter.com/americandj
youtube.com/americandj

A.D.J. Supply Europe B.V.
Junostraat 2
6468 EW Kerkrade
The Netherlands
Tel.: +31 45 546 85 00 / Fax : +31 45 546 85 99 Web : www.americandj.eu / E-mail : service@adjgroup.eu